WORLD LEADER SINCE 1793

CNC Schleifmaschine für Bandsägeblätter NBS 200

Die nächste generation von Schleifmaschinen, die NBS 200 bringt die Lust von Schleifenprocess – erhöhte qualität von Schleifresultaten, Sicherheit und Fernzugriffsunterstützung über Internet – Sicherungsprogramme; Software-Updates; über PC- oder Smartphone-Maschinenbildschirmzutritt; Fernwartung; Integration in den Produktionsprozess, Erfassung von technologischen Daten, usw.

Die Schleifmaschine ist ideal für schleifen von Stellite, CV, Bi-metal und Karbide- Sägen bis zum 200 mm Breit. Es arbeitet mit Keramik, CBN oder diamanten Schleifscheibe mit Wasserkühlung. Ein angetriebenes Diamantabrichtrad mit automatischem Zyklus kann optional installiert werden, um die Form des Keramikscheibe sauber und konsistent zu halten. Dies gewährleistet die Stabilität und Konsistenz der geschärften Zahnform.

Das Schärfzyklus ist steuert mit CNC Servomotoren; das Resultat ist, das der Zahn konsistent verbleibt. Die NBS 200 ist mit dem Kühlungsreservoir und Spraysystem ausgestattet. Es hilft die Zähne während des Schärfzyklus kühl bestehen lassen.

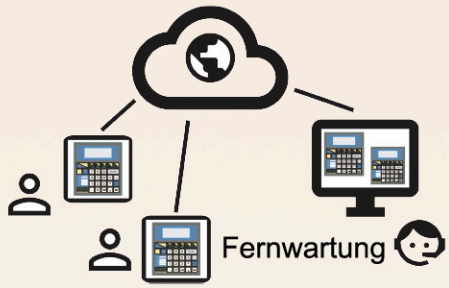

Schärfen mit konstanter Teilung

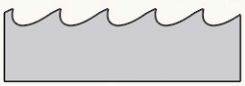

Schärfen mit variabler Teilung

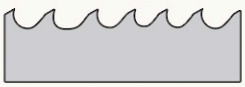

NEVA – TST s.r.o.
Husova 537, CZ - 378 21 Kardašova Řečice
www.neva.cz
tel: 00420 384 377111, fax: 00420 384 377187
e-mail: neva@neva.cz, www.neva.cz

CNC Schleifmaschine für Bandsägeblätter NBS 200

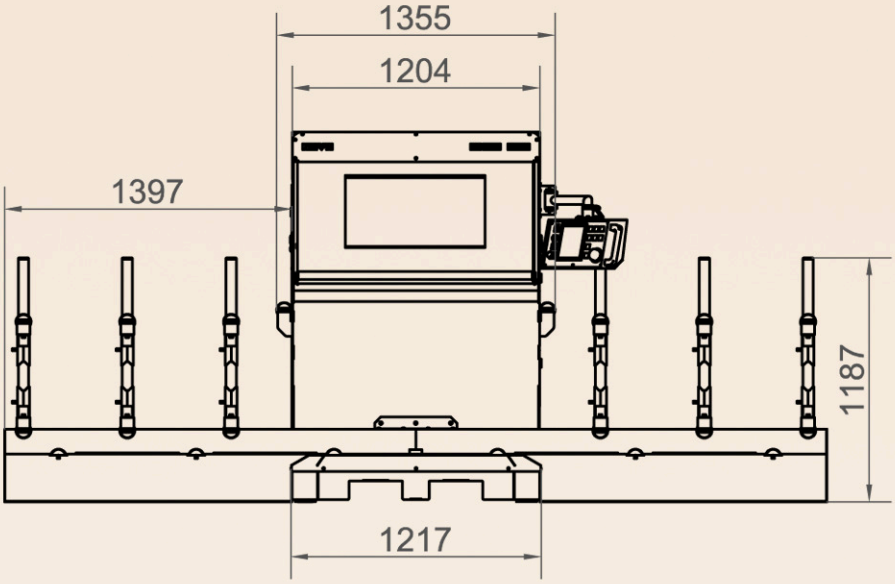

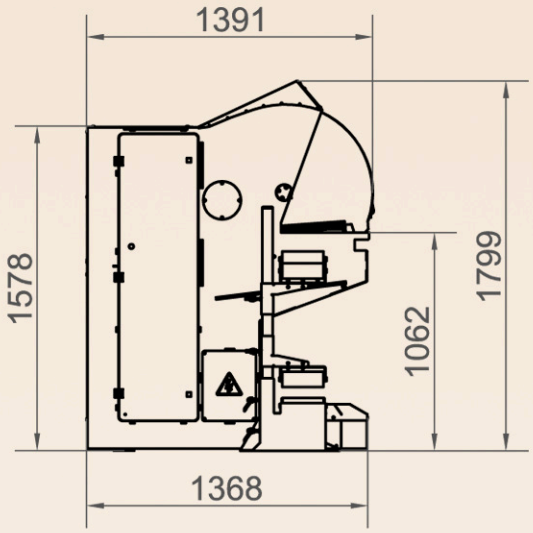

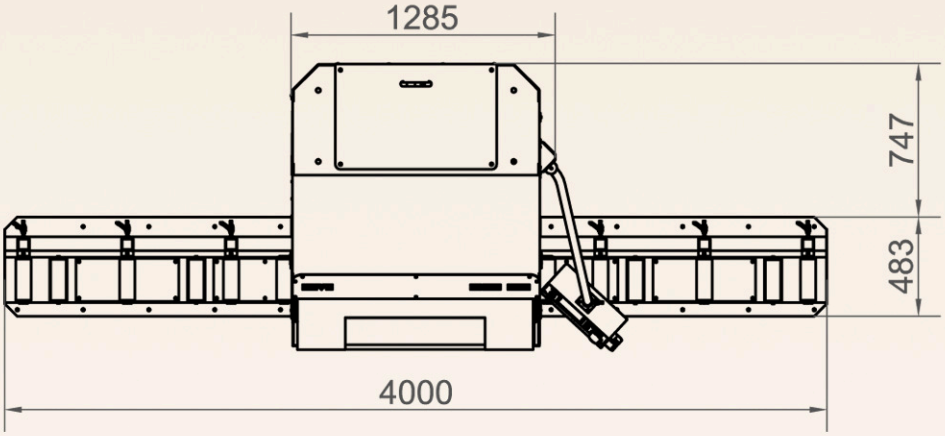

Tooth Designer — Kostenlose Software für Ihre NBS-Maschine — Remote Display

Technische Daten	
Sägebandlänge	3500 – 10000 mm
Sägebandbreite	40 – 200 mm
Sägedicke	0,5 – 3,0 mm
Zahnteilung	3 – 75 mm
Zahntiefe – max.	15 mm
Stirnwinkel	0° – 30°
Rückenwinkel	0° – 20°
Arbeitsgeschwindingkeit	100 – 5000 mm/min.
Schleifscheibe max. Geschwindigkeit durch Umrichter	50 m/s
Schleifscheibendurchmesser*	250 (350) mm
Durchmesser der Schleifscheibenachse	32 (50) mm
Schleifscheibenbreite	6 – 10 mm
Druckluft – min.	6 bar
Druckluftverbrauch	ca. 2 m^3/Std.

Motoren	
Schleifscheibenmotor mit Frequenz-Umrichter*	0,55 (3,00) kW
Servomotor Z – horizontal Achse*	0,40 (0,75) kW
Servomotor X – vertikal Achse	0,40 kW
Servomotor A – Vorschubfinger*	0,40 kW
Pumpenmotor	0,55 kW
Abrichtradmotor*	0,060 kW
Maschinenabmessungen	
Breite	4000 mm
Tiefe	1400 mm
Höhe	1800 mm
Gewicht	1200 kg

NEVA – TST s.r.o.
Husova 537, CZ - 378 21 Kardašova Řečice
www.neva.cz
tel: 00420 384 377111, fax: 00420 384 377187
e-mail: neva@neva.cz, www.neva.cz