CNC Schleifmaschine für Bandsägeblätter NBS 300

Die nächste generation von Schleifmaschinen, die NBS 300 bringt die Lust von Schleifenprocess – erhöhte qualität von Schleifresultaten, Sicherheit und Fernzugriffsunterstützung über Internet – Sicherungsprogramme; Software-Updates; über PC- oder Smartphone-Maschinenbildschirmzutritt; Fernwartung; Integration in den Produktionsprozess, Erfassung von technologischen Daten, usw.

Die Schleifmaschine ist ideal für schleifen von Stellite, CV, Bi-metal und Karbide- Sägen bis zum 300 mm Breit. Es arbeitet mit Keramik, CBN oder diamanten Schleifscheibe mit Wasserkühlung. Angetriebenes Diamantabrichter mit automatischem Zyklus ist installiert, um die Form des Keramikscheibe sauber und konsistent zu halten. Dies gewährleistet die Stabilität und Konsistenz der geschärften Zahnform.

Die NBS 300 ist mit der Querachse ausgestattet und somit trapezförmige oder abwechselnd schrägen Zähne geschärft werden können. Ein weiterer Vorteil der Maschine ist der servogesteuerte Vorschubfinger, der einen schnelleren Zykluslauf gewährleistet, da er mit dem Vorschub beginnt, sobald sich die Schleifscheibe zurückbewegt.

Schärfen abwechselnd schräger Zähne

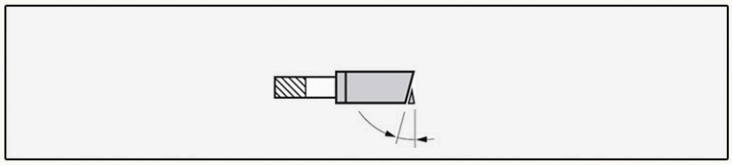

Schärfen trapezförmiger Zähne

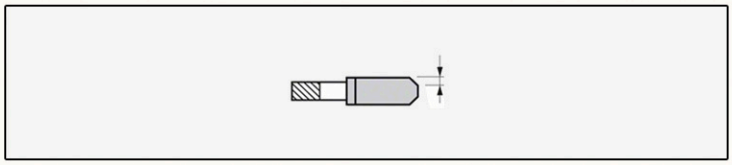

NEVA – TST s.r.o.
Husova 537, CZ - 378 21 Kardašova Řečice
www.neva.cz
tel: 00420 384 377111, fax: 00420 384 377187
e-mail: neva@neva.cz, www.neva.cz

CNC Schleifmaschine für Bandsägeblätter NBS 300

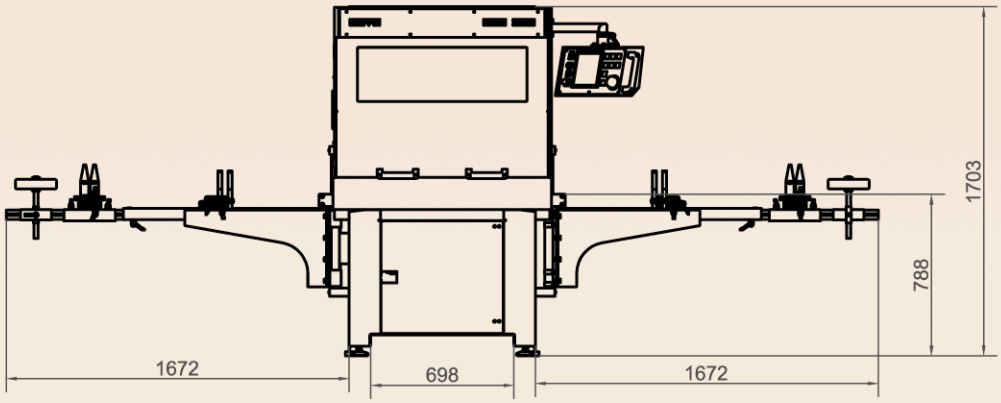

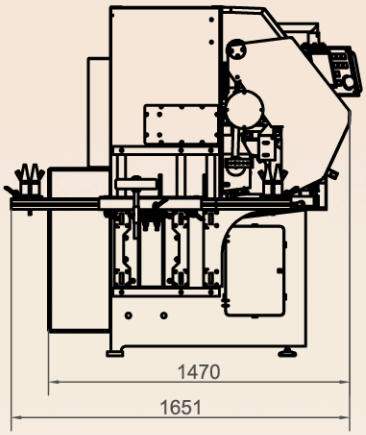

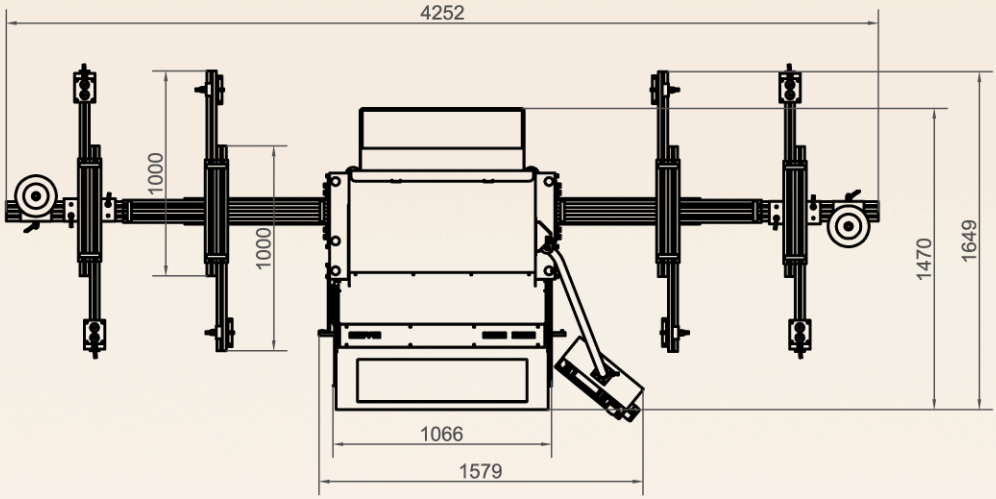

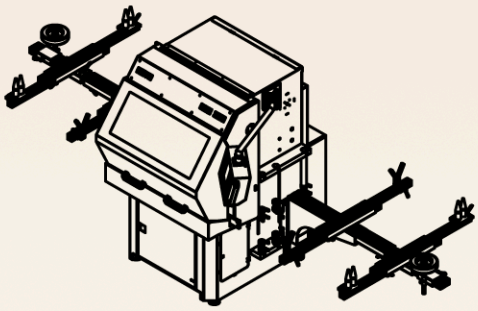

Tooth Designer — Kostenlose Software für Ihre NBS-Maschine — Remote Display

Technische Daten	
Sägebandlänge	3500 – 10000 mm
Sägebandbreite	40 – 300 mm
Sägedicke	0,5 – 3,0 mm
Zahnteilung	3 – 75 mm
Zahntiefe – max.	15 mm
Stirnwinkel	0° – 30°
Rückenwinkel	0° – 20°
Arbeitsgeschwindingkeit	100 – 5000 mm/min.
Schleifscheibe max. Geschwindigkeit durch Umrichter	50 m/s
Schleifscheibendurchmesser	250 mm
Durchmesser der Schleifscheibenachse	32 mm
Schleifscheibenbreite	6 – 10 mm
Druckluft – min.	6 bar
Druckluftverbrauch	ca. 2 m^3/Std.

Motoren	
Schleifscheibenmotor mit Frequenz-Umrichter	0,55 kW
Servomotor X – vertikal Achse	0,40 kW
Servomotor Y – transversal Achse*	0,40 kW
Servomotor Z – horizontal Achse	0,40 kW
Servomotor A – Vorschub-Finger	0,40 kW
Pumpenmotor	0,55 kW
Abrichtradmotor*	0,060 kW
Maschinenabmessungen	
Breite	4250 mm
Tiefe	1650 mm
Höhe	1700 mm
Gewicht	1200 kg

NEVA – TST s.r.o.
Husova 537, CZ - 378 21 Kardašova Řečice
www.neva.cz
tel: 00420 384 377111, fax: 00420 384 377187
e-mail: neva@neva.cz, www.neva.cz