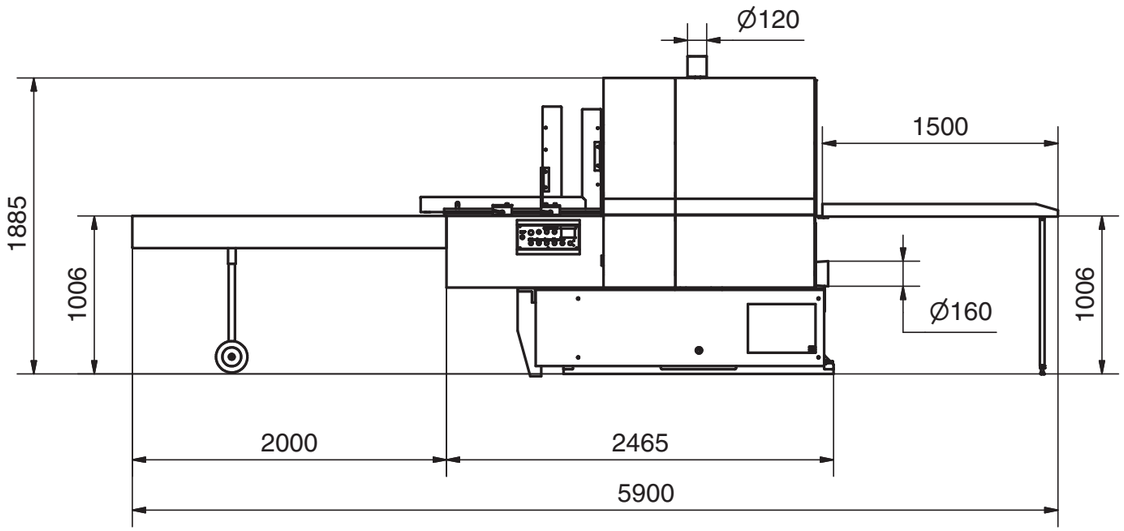


**Výrobní kapacita**

| | |
|---|---|
| lamely ($m^2$/400 min.) | 550 – 800 |
| rychlost posuvu (m/min.) | 0,2 – 2,0 |

**Motory**

| | |
|---|---|
| hlavní motor (kW) | 15 |
| motor otevírání stroje (kW) | 0,18 |
| motory systému "Plus" (kW) | 0,09 (2x) |

**Rozměry:**

| | |
|---|---|
| délka (mm) | viz. obr. |
| šířka (mm) | 800 |
| výška (mm) | 2200 |
| váha (kg) | 3500 |

**Technické parametry**

| | |
|---|---|
| zdvih rámu (mm) | 210 |
| počet zdvihů (1/min.) | 450 |
| výška řezu (mm) | 250 |
| šířka řezu (mm) | 155 |
| řezná spára (mm) | 0,9 – 1,4 |
| min. tloušťka lamely (mm) | 1,5 |
| min. délka lamely (mm) | 155 |
| poháněné válečky spodní/horní | 12/4 |
| přípojka odsávání horní (Ø mm) | 120 |
| přípojka odsávání spodní (Ø mm) | 160 |
| rychlost vzduchu odsávání (m/s) | 25 |
| stlačený vzduch – min. (bar) | 4,5 |
| spotřeba stlačeného vzduchu ($m^3$/hod) | 2 – 10 |

Precizní sériová výroba

Precizní CNC obrábění

**NEVA – TRADE s. r. o.**

Husova 537
CZ - 378 21 Kardašova Řečice
tel: 00420 384 377111
fax: 00420 384 377187
e-mail: neva@neva.cz

**www.neva.cz**



**WORLD LEADER** **SINCE 1793**

## JEMNOŘEZNÉ RÁMOVÉ PILY NOVÉ GENERACE

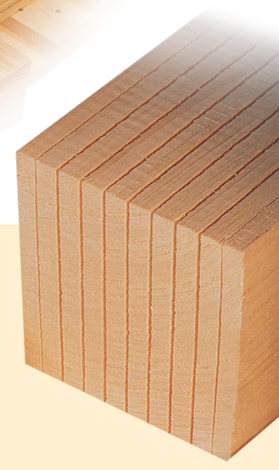

ORBIT

**CHCETE ŘEZAT SPRÁVNĚ?**

- **Nová a efektivní technologie řezání**
- **Ověřeno zákazníky po celém světě**
- **Záruka 3 roky**

**MY VÍME JAK!**

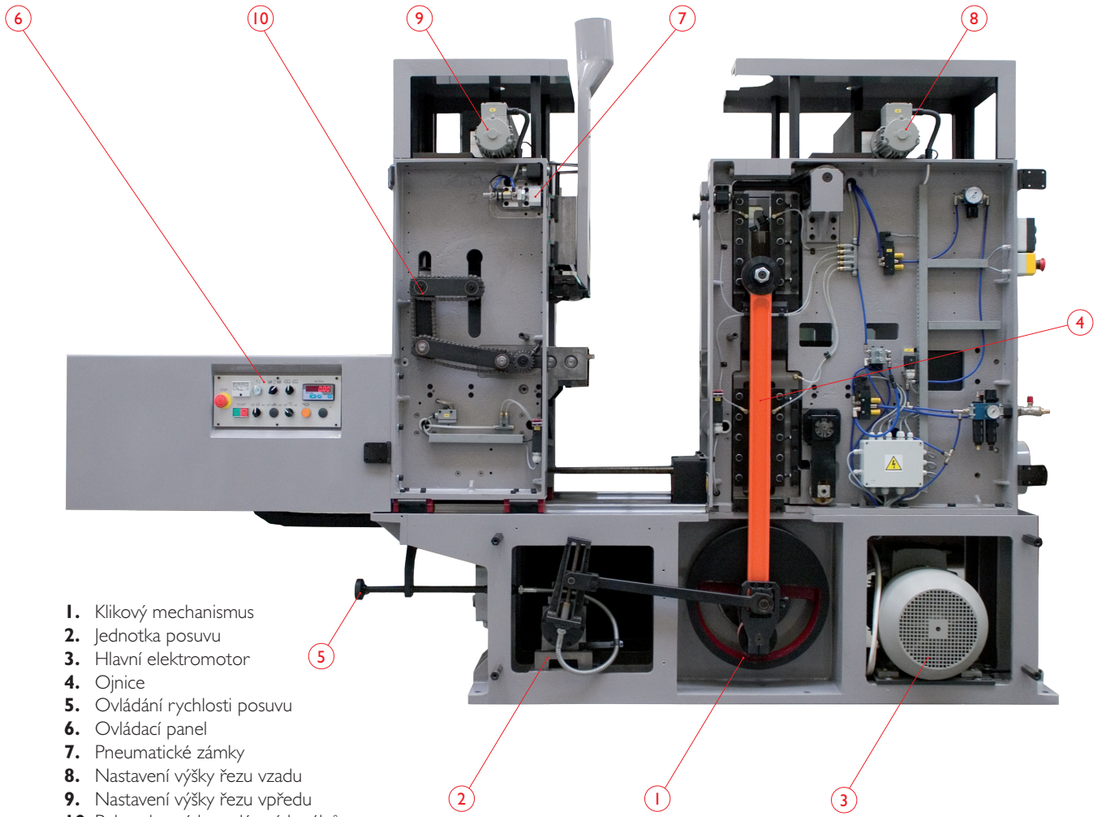


**1.** Klikový mechanismus
**2.** Jednotka posuvu
**3.** Hlavní elektromotor
**4.** Ojnice
**5.** Ovládání rychlosti posuvu
**6.** Ovládací panel
**7.** Pneumatické zámky
**8.** Nastavení výšky řezu vzadu
**9.** Nastavení výšky řezu vpředu
**10.** Pohon horních podávacích válců

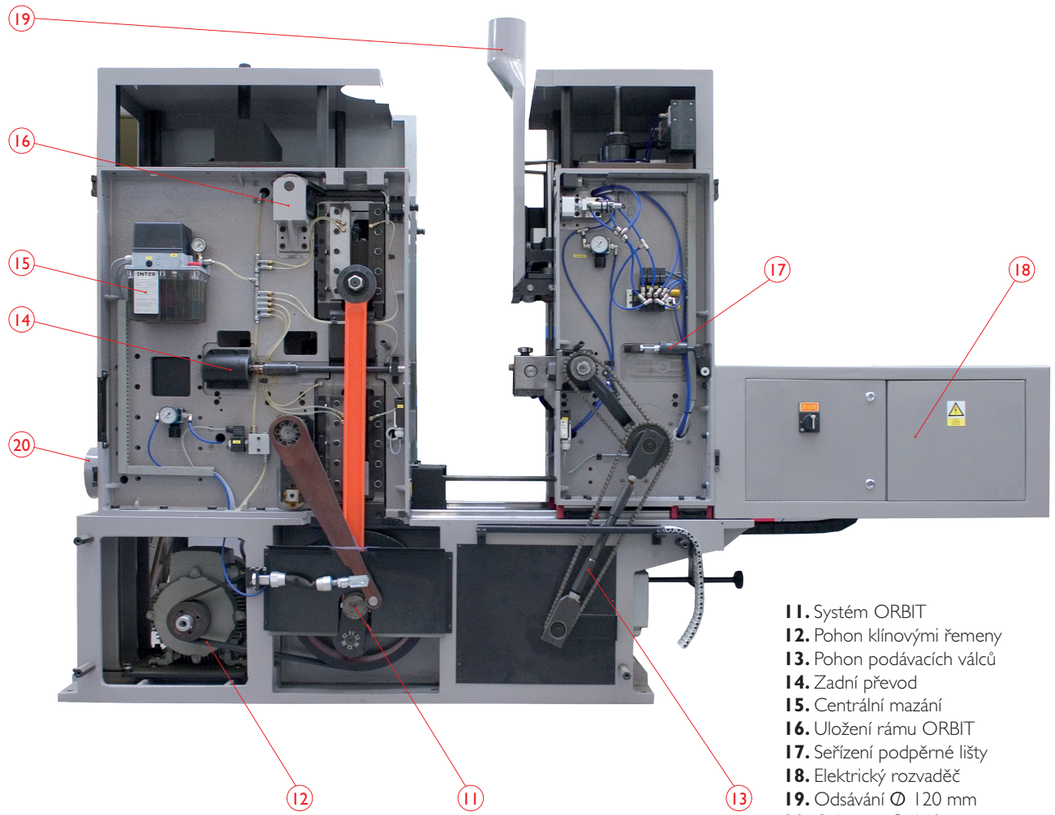


**11.** Systém ORBIT
**12.** Pohon klínovými řemeny
**13.** Pohon podávacích válců
**14.** Zadní převod
**15.** Centrální mazání
**16.** Uložení rámu ORBIT
**17.** Seřízení podpěrné lišty
**18.** Elektrický rozvaděč
**19.** Odsávání Ø 120 mm
**20.** Odsávání Ø 160 mm

# SYSTEM ORBIT

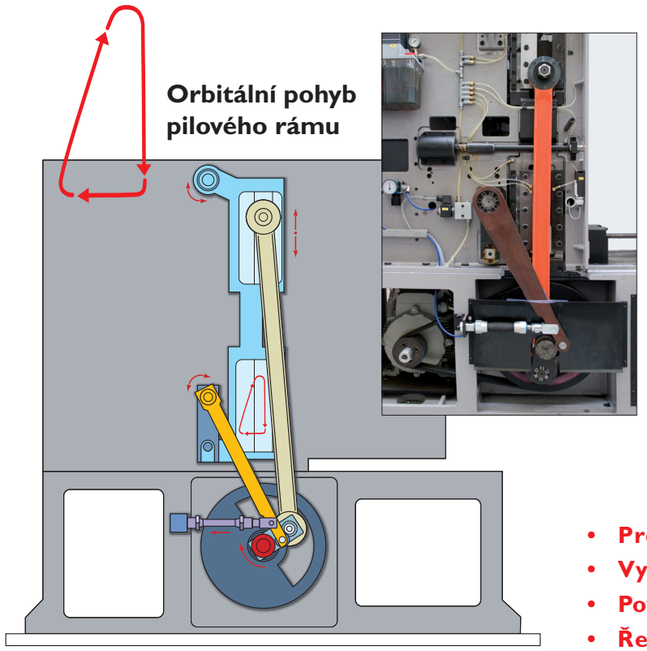


**R**ámová pila typu ORBIT představuje nový způsob pohybu pilového rámu, který provádí běžný vertikální a zároveň také výkyvný horizontální pohyb. Pilový rám tak provádí řezání (při pohybu směrem dolů) a odskok z řezu (při pohybu směrem nahoru), čímž je docíleno snadnějšího vypadávání pilin z řezu.

**T**ím nevzniká přebytečné teplo při tření pilového listu v řezné spáře při pohybu nahoru a nedochází k předčasnému opotřebení pilových zubů. Řezné podmínky jsou dlouhodobě stabilní, což se projevuje jak ve zvýšené kvalitě vlastního řezného procesu, tak ve zvýšení životnosti pilových listů.

**STARÝ SYSTÉM**

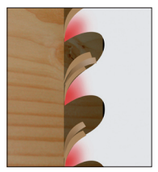

**SYSTÉM ORBIT**

- **Prodloužení životnosti pilových listů o 50%**
- **Vysoká kvalita lamel v toleranci ±0,1 mm**
- **Povrch vhodný k lepení bez dalšího opracování**
- **Řezná spára od 0,9 mm**

**SYSTÉM *plus***

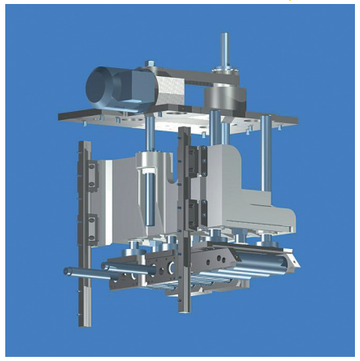

**PŘERUŠOVANÁ PODÁVKA**

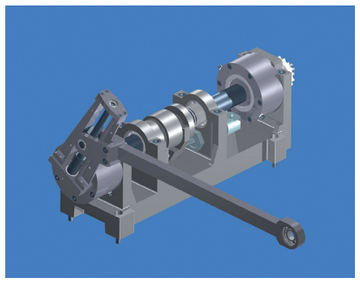

**Popis stroje**
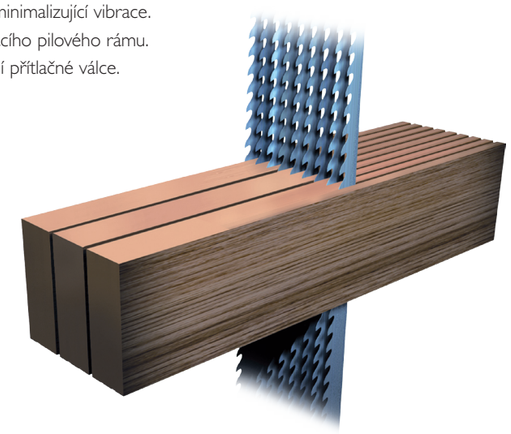
- Systém "Plus" pro snadné a rychlé nastavení výšky řezu.
  Horní přítlačné válce jsou uložené v odlitku pohyblivé konzoly ovládané servomotorem z hlavního panelu stroje.
- Přesný přerušovaný pohyb podávacích válců odvozený od klikového mechanismu.
- Systém chlazení pilových listů stlačeným vzduchem nebo vysokotlakým ventilátorem.
- Otevírání přední části stroje pro snadnou a rychlou výměnu pilového rámu.
- Podpěrná lišta mezi pilami zamezující vytrhávání dřevních vláken z řezu.
- Pohyblivý modul pro uložení různých typů vedení dřeva.
- Tuhá litinová konstrukce stroje minimalizující vibrace.
- Ocelový rám pro uložení napínacího pilového rámu.
- Poháněné dolní podávací a horní přítlačné válce.
- Automatické centrální mazání.
- Ojnice ocelové, kované.